HERRALUM®
líder en herrajes para aluminio y vidrio



4pz
Múltiplo

80 Kg
Capacidad de carga

900mm
Ancho máximo de cristal

2100mm
Alto máximo de cristal

Garantizada por 500,000 ciclos
Freno a 90°
Apertura a 105°
Características Especiales

No incluye accesorios.
Atención

CLAVE 1416
BISAGRA DE PISO HERRALUM SIN ACCESORIOS

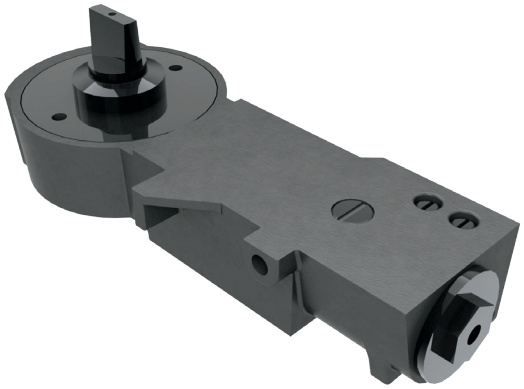

Bisagra de piso Herralum para puertas de vidrio templado, con freno en ambas posiciones y sin accesorios.

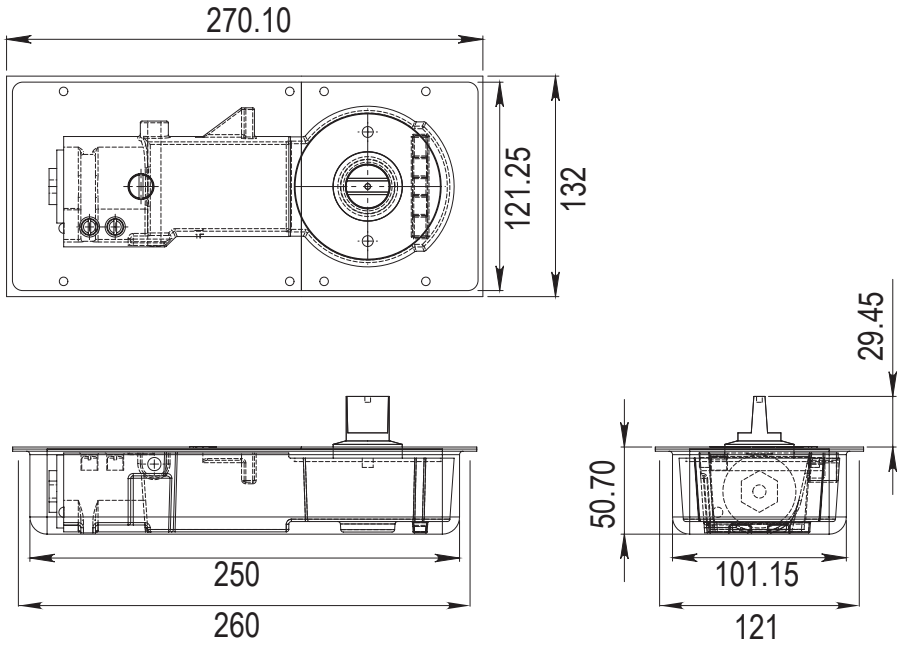

RENOVA
618 276 3752 · 618 507 3731 · aluminiorenova.com
Distribuidor en Durango, Dgo.