RENOVA

FICHA TÉCNICA

Herrajes para aluminio · Actualizada: 25 oct 2026

UÑERO EMBUTIDO

Uñeros para Ventana · Herrajes para aluminio

UN-1000

FOTO DEL PRODUCTO

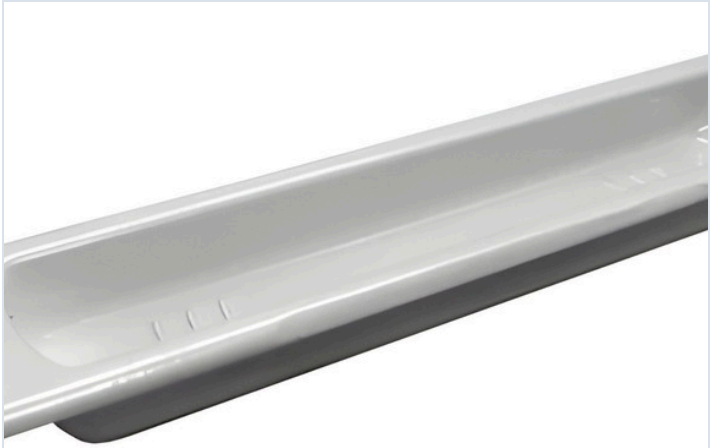

MEDIDAS (MM)

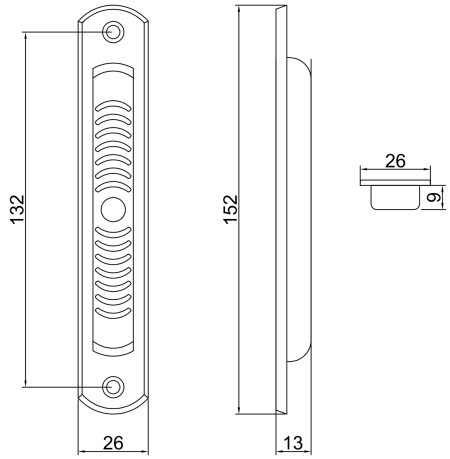

ESPECIFICACIONES

Material	**Aluminio**
Tipo	**Embutido**
Largo	**152 mm**
Ancho	**26 mm**
Entre barrenos	**132 mm**
Se vende por	**Pieza**

OPCIONES Y CLAVES

CLAVE	COLOR
UN-1000BL	Blanco
UN-1000NG	Negro

Ventas y asesoría

618 276 3752 · 618 507 3731

aluminiorenova.com · Durango, Dgo.

Escanea para ver este producto en la tienda en línea

Medidas del dibujo técnico del proveedor (AGM), en mm. Datos tomados del catálogo del fabricante (misma clave). Datos tomados del sistema de Renova (claves), del Catálogo Renova 2027 y de la tienda en línea. Ficha RN-UN-1000.