RENOVA

FICHA TÉCNICA

Perfiles de aluminio · Actualizada: 20 oct 2026

CUADRADO DE 1 3/4"

Perfil de aluminio · Perfiles Cuadrados

PA-2364

VISTA DEL PERFIL



MEDIDAS DE LA SECCIÓN

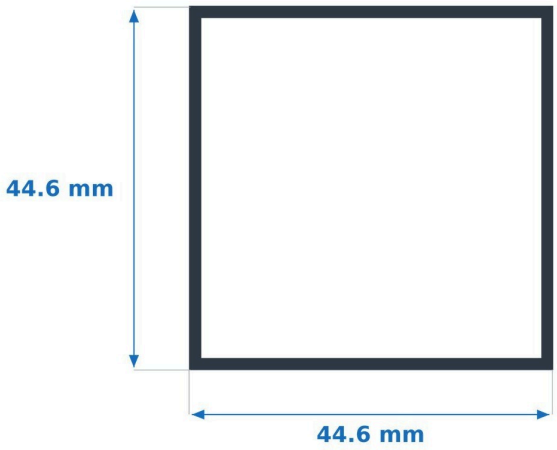

ESPECIFICACIONES

Material	**Aluminio**
Aleación y temple	**6063 T5**
Ancho de la sección	**44.6 mm**
Alto de la sección	**44.6 mm**
Largo del tramo	**5.98 m**
Se vende por	**Tramo (pieza)**
Acabados	**Blanco pintado · Negro mate anodizado · Plata anodizado**

COLORES Y CLAVES

CLAVE	COLOR
PA-2364B	Blanco
PA-2364G	Negro
PA-2364N	Plata

CUIDADOS

Guárdalo bajo techo y sin arrastrar para no rayar el acabado. Limpia con agua y jabón neutro; no uses abrasivos ni solventes.

Ventas y asesoría

618 276 3752 · 618 507 3731

aluminiorenova.com · Durango, Dgo.

Escanea para ver este producto en la tienda en línea

Medidas nominales tomadas del dibujo del fabricante. Datos tomados del sistema de Renova (claves), del Catálogo Renova 2027 y de la tienda en línea. Ficha RN-PA-2364.