RENOVA

FICHA TÉCNICA

Perfiles de aluminio · Actualizada: 20 oct 2026

ZAPATA VITRINA

Vitrina · Perfiles de aluminio

3358

VISTA DEL PERFIL



MEDIDAS DE LA SECCIÓN

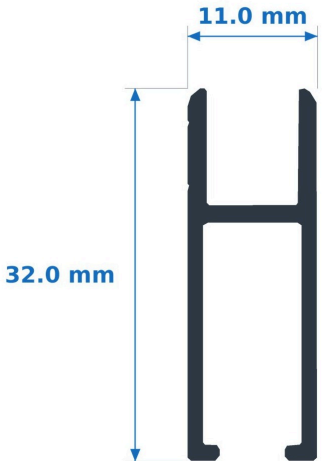

ESPECIFICACIONES

Material	**Aluminio**
Medidas de la sección	**11.0 x 32.0 mm**
Largo del tramo	**6.10 m**
Colores	**Blanco, Negro y Plata**
Se vende por	**Tramo (pieza)**

OPCIONES Y CLAVES

CLAVE	COLOR
3358G2	Negro
3358NAT	Plata
3358PLB	Blanco

Ventas y asesoría

618 276 3752 · 618 507 3731

aluminiorenova.com · Durango, Dgo.

Escanea para ver este producto en la tienda en línea

Medidas tomadas del dibujo del perfil del Catálogo Renova 2027. Datos tomados del sistema de Renova (claves), del Catálogo Renova 2027 y de la tienda en línea. Ficha RN-3358.