RENOVA

FICHA TÉCNICA

Perfiles de aluminio · Actualizada: 20 oct 2026

PERFIL JALADERA TROMPA DE ELEFANTE

Perfiles para Cancel de Baño · Perfiles de aluminio

64112

VISTA DEL PERFIL



MEDIDAS DE LA SECCIÓN

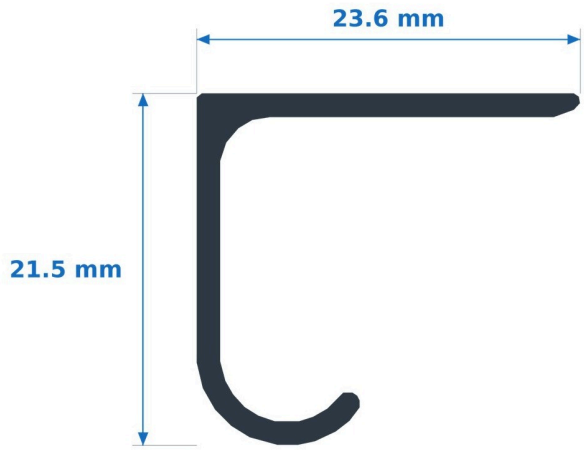

ESPECIFICACIONES

Material	**Aluminio**
Medidas de la sección	**23.6 × 21.5 mm**
Largo del tramo	**6.10 m**
Colores	**Blanco, Negro y Plata**
Se vende por	**Tramo (pieza)**

OPCIONES Y CLAVES

CLAVE	COLOR
64112G2	Negro
64112NAT	Plata
64112PLB	Blanco

Ventas y asesoría

618 276 3752 · 618 507 3731

aluminiorenova.com · Durango, Dgo.

Escanea para ver este producto en la tienda en línea

Medidas tomadas del dibujo del perfil del Catálogo Renova 2027. Datos tomados del sistema de Renova (claves), del Catálogo Renova 2027 y de la tienda en línea. Ficha RN-64112.